# 男子の部

予選リーグ 結果

Ａリーグ　　（試合コート番号：No.1・No.2）

| 対戦チーム | 狛ピンＡ | いずみＢ | 狛江STARS-C | 八小同好会 | 勝点 | 勝率 | 順位 |
|---|---|---|---|---|---|---|---|
| 狛ピンＡ | | ○ 3-2 | ○ 3-0 | ○ 3-0 | 6 | | 1 |
| いずみＢ | × 2-3 | | ○ 3-0 | ○ 3-0 | 5 | | 2 |
| 狛江STARS-C | × 0-3 | × 0-3 | | ○ 3-1 | 4 | | 3 |
| 八小同好会 | × 0-3 | × 0-3 | × 1-3 | | 3 | | 4 |

Ｂリーグ　　（試合コート番号：No.3・No.4）

| 対戦チーム | 狛江STARS-B | いずみＣ | ＴＫＫ－Ａ | 狛ピンＢ | 勝点 | 勝率 | 順位 |
|---|---|---|---|---|---|---|---|
| 狛江STARS-B | | ○ 3-2 | ○ 3-0 | ○ 3-0 | 6 | | 1 |
| いずみＣ | × 2-3 | | × 1-3 | ○ 3-0 | 4 | | 3 |
| ＴＫＫ－Ａ | × 0-3 | ○ 3-1 | | ○ 3-0 | 5 | | 2 |
| 狛ピンＢ | × 0-3 | × 0-3 | × 0-3 | | 3 | | 4 |

Ｃリーグ　　（試合コート番号：No.5・No.6）

| 対戦チーム | 狛江STARS-A | 七タクラブ | パンジー | いずみＤ | 勝点 | 勝率 | 順位 |
|---|---|---|---|---|---|---|---|
| 狛江STARS-A | | ○ 3-0 | ○ 3-1 | ○ 3-1 | 6 | | 1 |
| 七タクラブ | × 0-3 | | ○ 3-0 | ○ 3-1 | 5 | | 2 |
| パンジー | × 1-3 | × 0-3 | | × 1-3 | 3 | | 4 |
| いずみＤ | × 1-3 | × 1-3 | ○ 3-1 | | 4 | | 3 |

Ｄリーグ　（試合コート番号:No.7・No.8）

| 対戦チーム | レイニーブルー | いずみＡ | ＴＫＫ－Ｂ | いずみＥ | 勝点 | 勝率 | 順位 |
|---|---|---|---|---|---|---|---|
| レイニーブルー | | ○ 3-1 | ○ 3-0 | ○ 3-0 | 6 | | 1 |
| いずみＡ | × 1-3 | | ○ 3-0 | ○ 3-1 | 5 | | 2 |
| ＴＫＫ－Ｂ | × 0-3 | × 0-3 | | × 0-3 | 3 | | 4 |
| いずみＥ | × 0-3 | × 1-3 | ○ 3-0 | | 4 | | 3 |

男子決勝トーナメント 結果

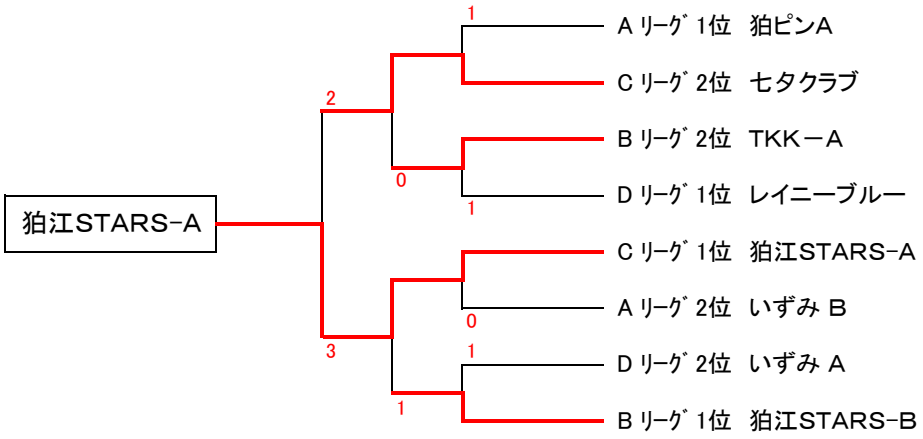


男子順位決定トーナメント 結果

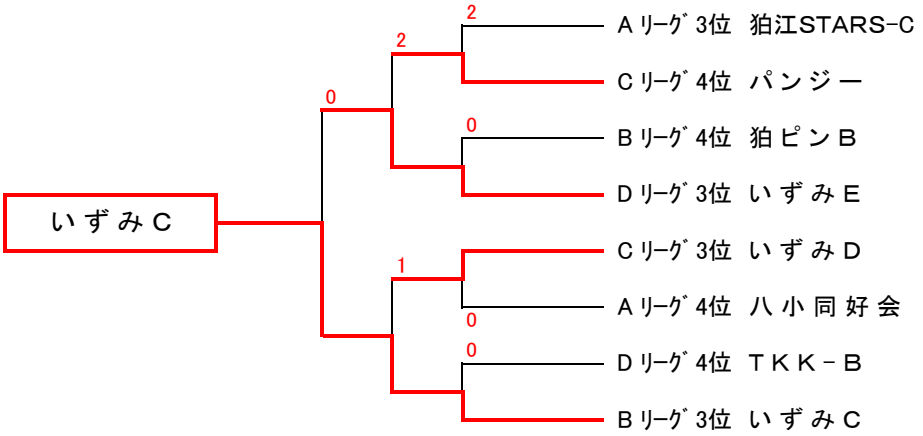


ジュニアリーグ戦　結果　（試合コート番号:No.20、No21）

| 対 戦 チ ー ム | 少 年 卓 球 A | 少 年 卓 球 B | 少 年 卓 球 C | 少 年 卓 球 D | 勝 点 | 勝 率 | 順 位 |
|---|---|---|---|---|---|---|---|
| 少 年 卓 球 A | | ○ 3−2 | ○ 3−2 | ○ 5−0 | 6 | | 1 |
| 少 年 卓 球 B | × 2−3 | | × 2−3 | ○ 4−1 | 4 | | 3 |
| 少 年 卓 球 C | × 2−3 | ○ 3−2 | | ○ 4−1 | 5 | | 2 |
| 少 年 卓 球 D | × 0−5 | × 1−4 | × 1−4 | | 3 | | 4 |